Модернизация ATV GUEPARD*

2017 - 2018

*НЕКОТОРЫЕ ИЗМЕНЕНИЯ УЖЕ ВНЕДРЕНЫ В ТЕХНИКУ, НЕКОТОРЫЕ БУДУТ УСТАНОВЛЕНЫ ПО МЕРЕ ПОСТУПЛЕНИЯ КОМПЛЕКТАЦИИ ДО КОНЦА 2018 ГОДА

Улучшение осей подвески

- Повышена чистота поверхности осей подвески и, как следствие, снижен износ и увеличен ресурс

- В настоящее время прорабатывается вопрос о вводе в конструкцию ATV осей подвески с увеличенной твердостью рабочей поверхности

Новые колесные диски

- Устанавливаются новые литые колесные диски ООО «КиК»

Новые зеркала заднего вида

- Установлены новые зеркала заднего вида фирмы VICMA, улучшающие обзор с места водителя

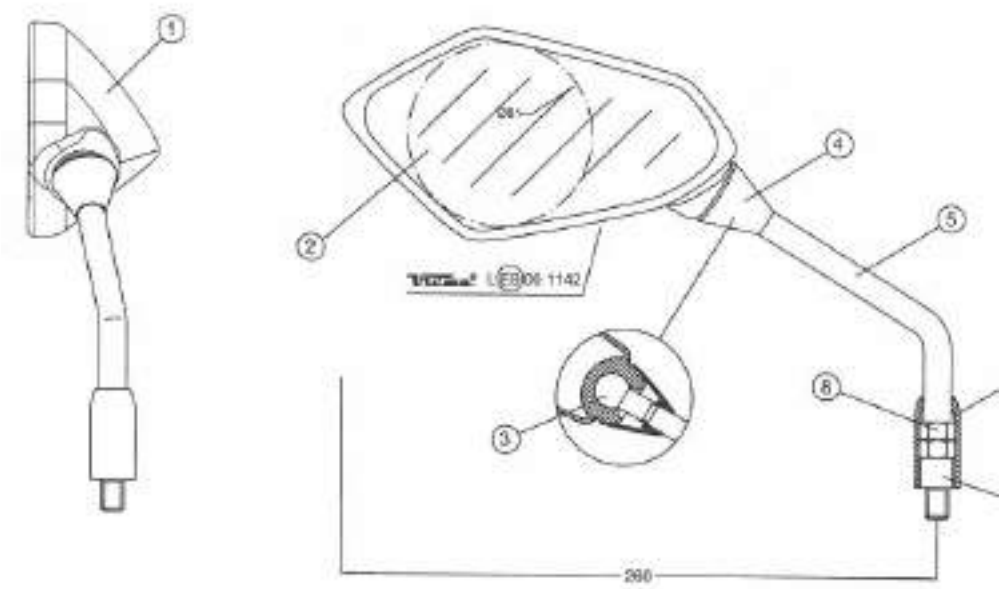

Модернизация топливных баков

- Увеличена толщина корпуса топливного бака, что повышает его жесткость и стабильность геометрических параметров
- Изменен материал крышки топливного насоса, что позволяет исключить ее разрушение

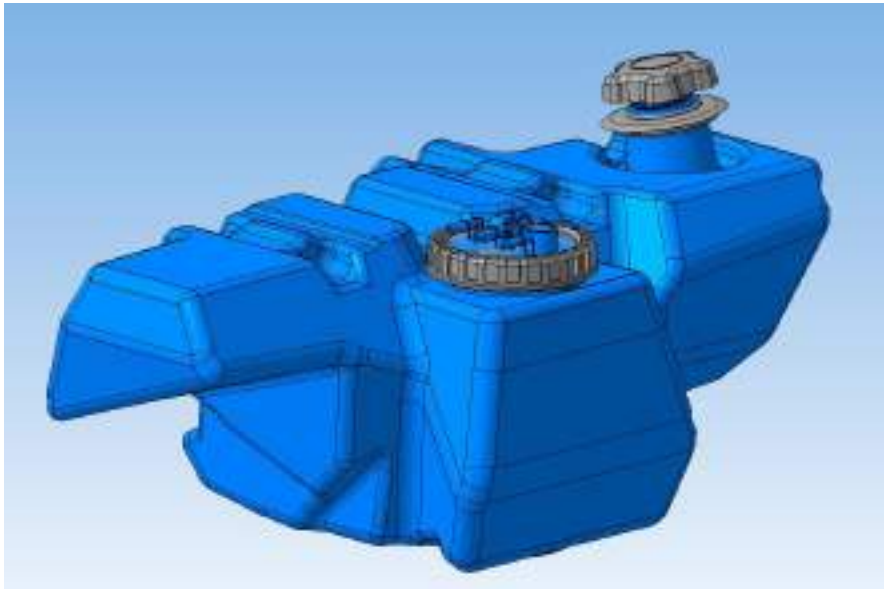

Усиление передних верхних рычагов

- Передние верхние рычаги подвески усилены п-образными кронштейнами для исключения их изгибания в экстремальных условиях эксплуатации

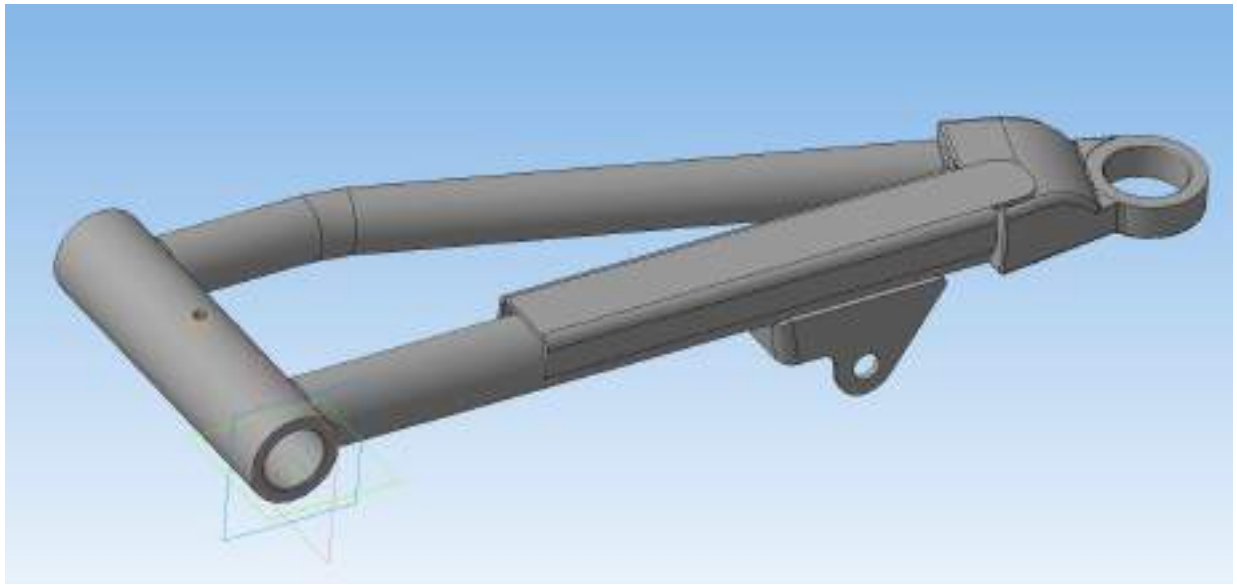

Введение масленок на рычагах подвески

- Введена возможность «шприцевания» рычагов подвески для их защиты от грязи и коррозии, что позволяет увеличить ресурс данных узлов

Новая система выпуска

- Осуществлен переход на новую систему выпуска, снижающую теплонагруженность внутреннего пространства ATV

Усиление задних нижних рычагов

- Увеличена жесткость на кручение задних нижних рычагов подвески путем увеличения толщины используемых труб. Данное изменение позволяет избежать деформации рычагов в экстремальных режимах эксплуатации

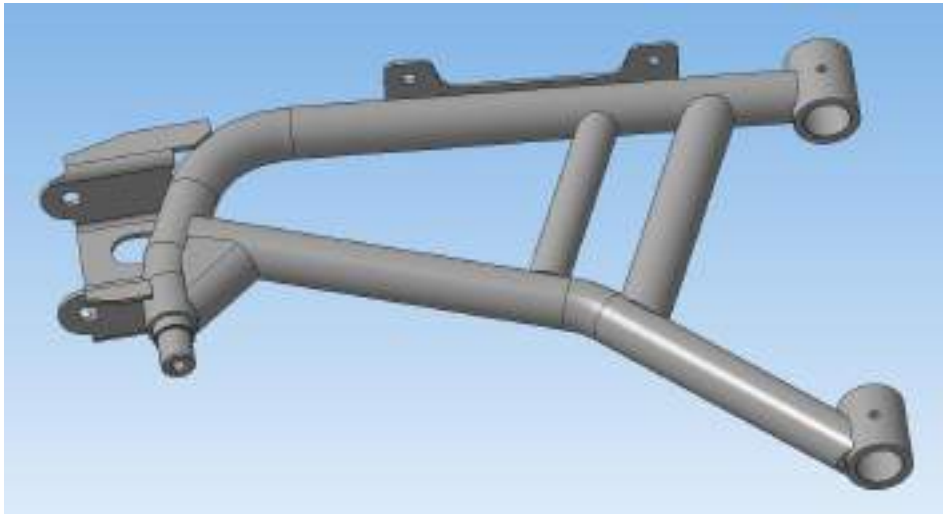

Новое реле стартера

- Произведена замена серийного реле стартера на реле стартера другой модификации, имеющего более стабильные показатели работоспособности

Улучшенные передние тормозные колодки

- Произведена замена передних тормозных колодок на колодки с более высокими эксплуатационными показателями

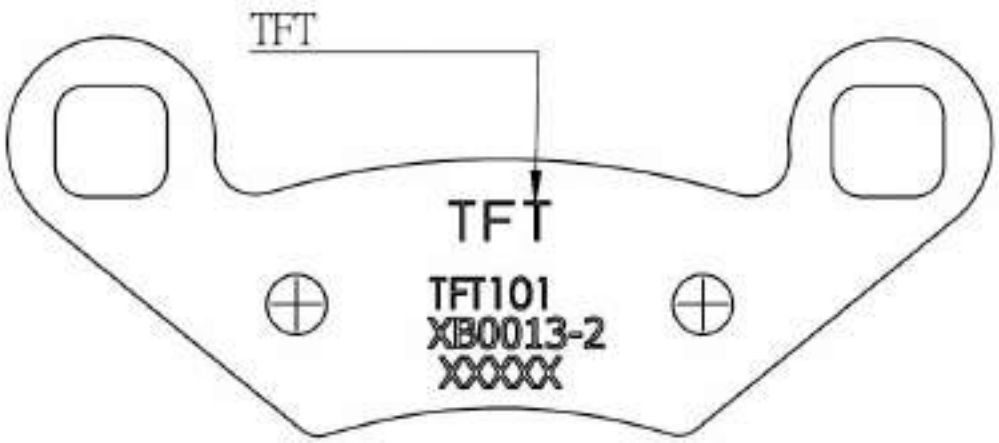

Трубки вместо сапунов

- В связи с недостаточной работоспособностью сапунов редукторов в зимнее время, произвели замену данных изделий на высококачественные резинотканевые шланги и подсоединили их к общей дренажной системе ATV

Универсальный жгут

- Осуществлен переход на всех версиях ATV Гепард на универсальных жгут проводов
- Добавлено реле отключения ЭУР при выключенном зажигании

Защита заднего карданного вала

- Для повышения безопасности при эксплуатации ATV устанавлена съемная защита заднего карданного вала в районе топливного бака

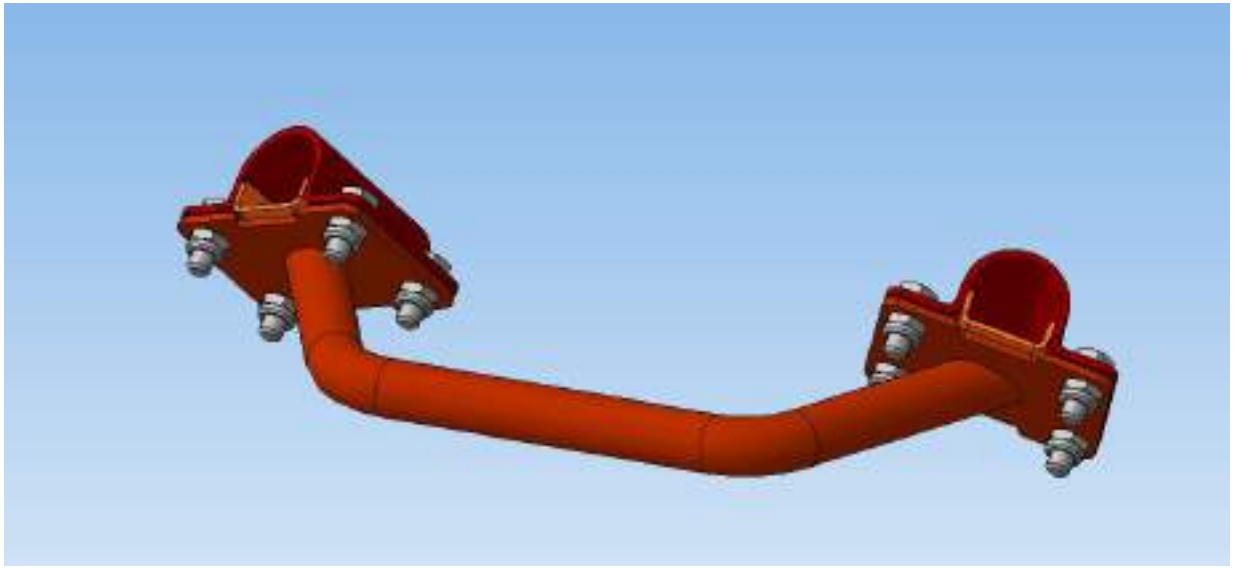

Консервация техники

- Для снижения вероятности появления следов коррозии в ходе хранения и первичной эксплуатации техники производится дополнительная консервация наиболее подверженных воздействию внешней окружающей среды узлов и деталей ATV

Трассировка тормозной системы

- Улучшена трассировка тормозной системы, что позволило исключить места перетирания тормозных шлангов и повысить надежность данной системы

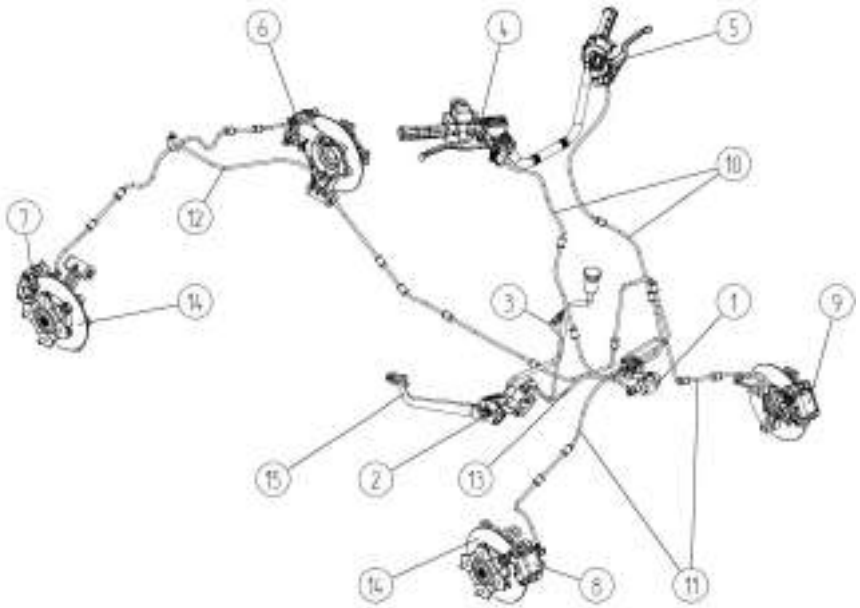

Модернизация заднего кулака

- Доработана конструкция заднего кулака подвески ATV для получения доступа к масленкам без разборки данного узла со снятием тормозного диска

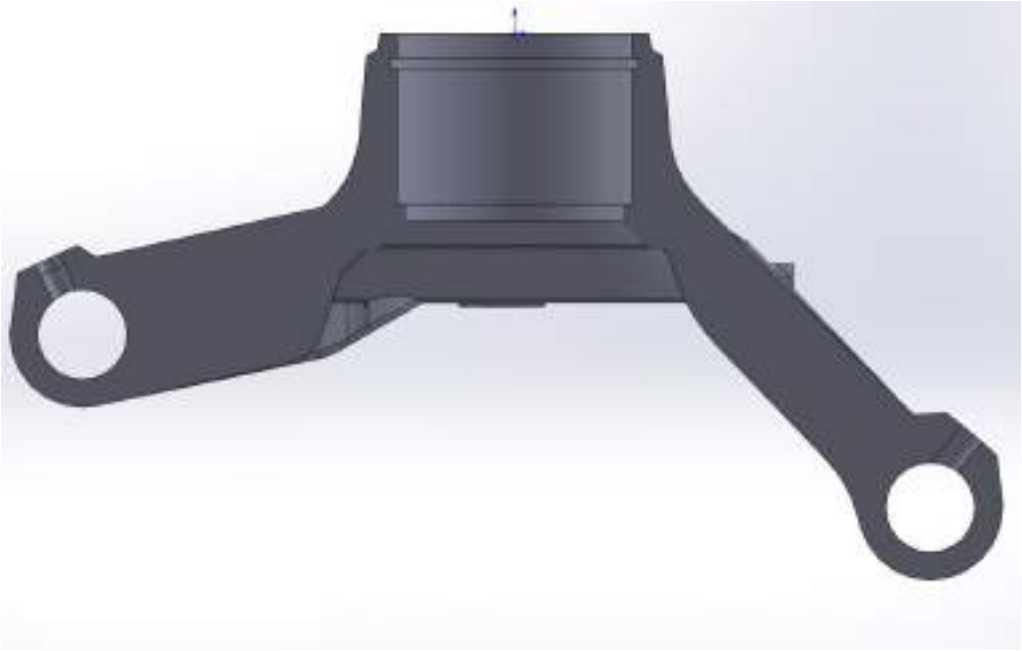

Улучшение окрашивания

- Окрашивание рам и других сварных узлов осуществляется на новой окрасочной линии с осуществлением предварительной мойки деталей в фосфатном растворе

Текущие работы:

- улучшение качества аквапринта (подбор новых материалов и компонентов, испытания);
- переход на втулки подвески из графитонаполненного материала, обладающего большей прочностью и низким коэффициентом трения;
- установка пыльников на элементах крепления рычагов для увеличения ресурса элементов подвесок;
- продолжается модернизация главного универсального жгута проводов для повышения его функционала и энергоэффективности ATV в целом;
- осуществляется модернизация приборной панели ATV с целью улучшения функционала, снижения энергопотребления и повышения ее надежности;

Текущие работы:

- запланирована модернизация конструкции воздушного фильтра ATV;
- повышение качества и ресурса шарнирных изделий: шаровых опор и рулевых наконечников;
- проходят испытания нижние рычаги подвески новой конструкции – изогнутой формы, для повышения геометрической проходимости;
- осуществляется переход на усиленный вариант крепления багажников – с резьбы М6 на резьбу М8, для повышения функционала багажника и для использования его с большей полезной нагрузкой;
- по подбору нового поставщика АКБ;
- по увеличению мощности генератора;
- по модернизации рулевого управления для улучшения управляемости, снижения усилия на руле и комфортности управления

STELS

ATV STELS GUEPARD

www.stelsoffroad.ru

ВЕЛОМОТОРС

ВЕЛОМОТОРС

STELS